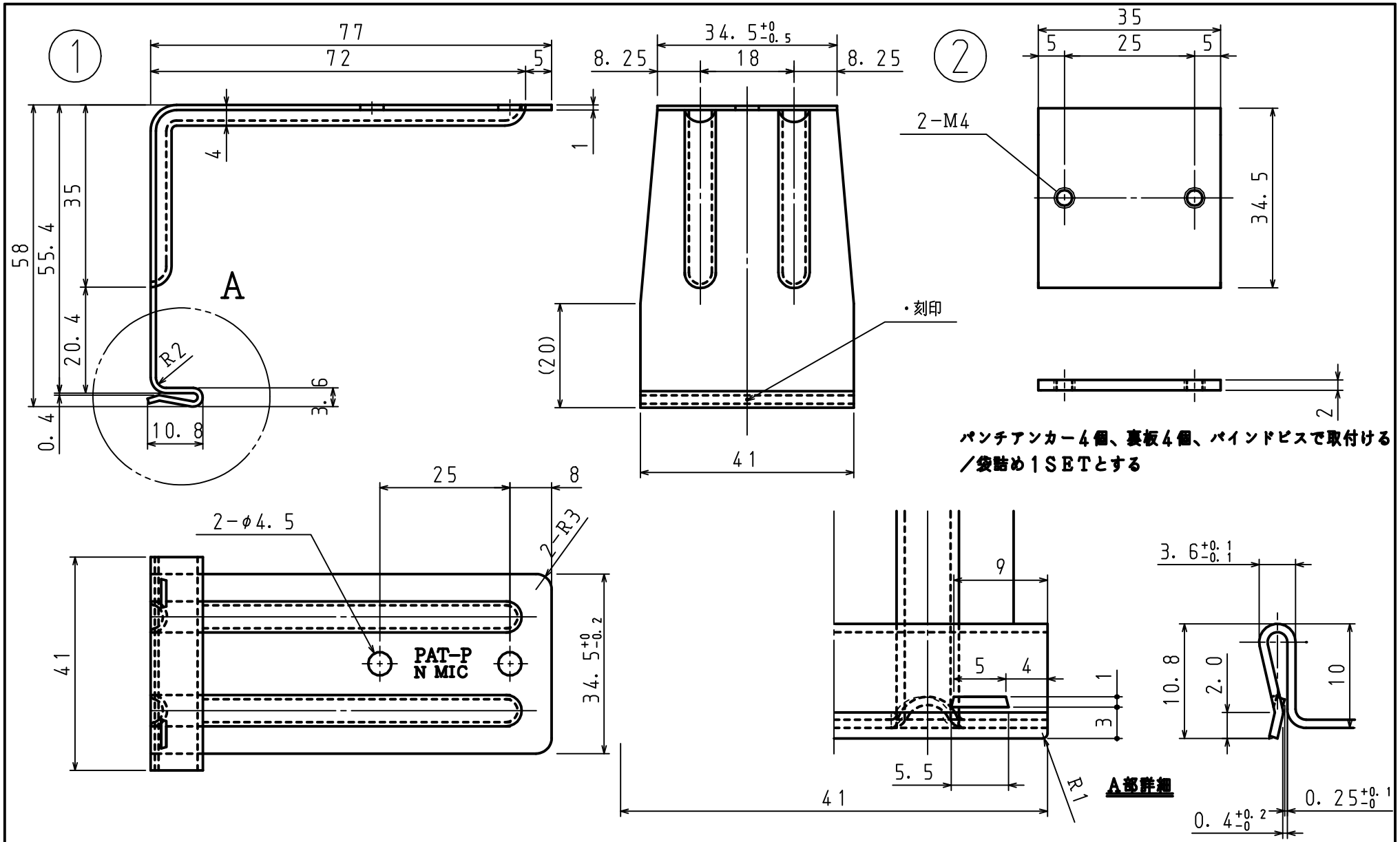

品名	NP-806 パンチアンカー	尺度	1/1, 2/1	製図	大東	検図		3	バインドビス	SUS304	2	M4×10
引当先		日付	13. 6. 18	図番				2	裏 板	SUS304	1	
								1	パンチアンカー	SUS304	1	
								品番	部品名	材質	数量	備考

野口金属産業株式会社